Croma Select S
Croma Select S 280 Air 1jet Showerpipe bad
Oppervlakken: **chroom** Artikelnummer: **26792000**

Beschrijving

- De douchekop heeft een oppervlakte van 280 mm.
- De straalhoek van de hoofddouche is verstelbaar.
- Vormt een RainAir volle zachte regenstraal.
- Het QuickClean anti-kalksysteem zorgt voor een lange levensduur van dit product.
- De douche-arm is zwenkbaar, voor extra bewegingsvrijheid onder de hoofddouche.
- Thermostaat Ecostat Comfort zorgt voor een comfortabele bediening.
- De baduitloop laat maximaal 20 liter water per minuut door.
- De SafetyStop temperatuurbegrenzing bij 40°C voorkomt verbranding aan te heet water.
- Met SafetyFunctie kan de maximale watertemperatuur vooraf ingesteld worden voor extra veiligheid.
- Bediening door draaien aan de grepen.
- Opbouwmontage op de wand.
- Installatie met hartafstand 150 mm ± 12 mm.
- Handdouchehouder in hoogte verstelbaar.

Bestaande uit

- Isiflex 'B doucheslang 160 cm (#28276XXX)
- Croma Select S Multi handdouche (#26800XXX)
- Croma 280 1jet hoofddouche (#26220XXX)

Technologie

Productfoto
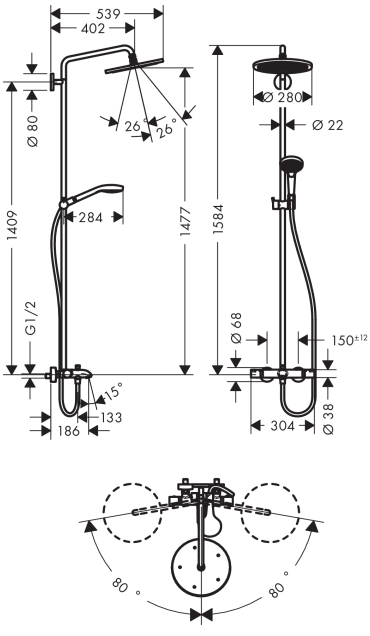
Maattekening