Montageanleitung

Einhand-Waschtischmischer

SCAN TO WATCH

IMIS00250

Certified to NSF/ANSI 61

Water for All: Conserve, Value, Enjoy

SISTEMA QUALITÀ CERTIFICATO

UNI EN ISO 9001 : 2015

WaterMark

ATTESTATION DE CONFORMITÉ SANITAIRE ACS

DE

Vielen Dank, dass Sie sich für Rubinetterie Treemme entschieden haben. Weil Ihr Wasserhahn funktioniert Wenn Sie die in dieser Broschüre beschriebenen Installations- und Wartungsvorgänge einhalten, müssen sie beachtet werden.

DE

Es ist empfohlen bevor den Artikel zu installieren die Zuleitungsrohre zu spülen

FOR MIN-MAX , SEE THE TECHNICAL DRAWING

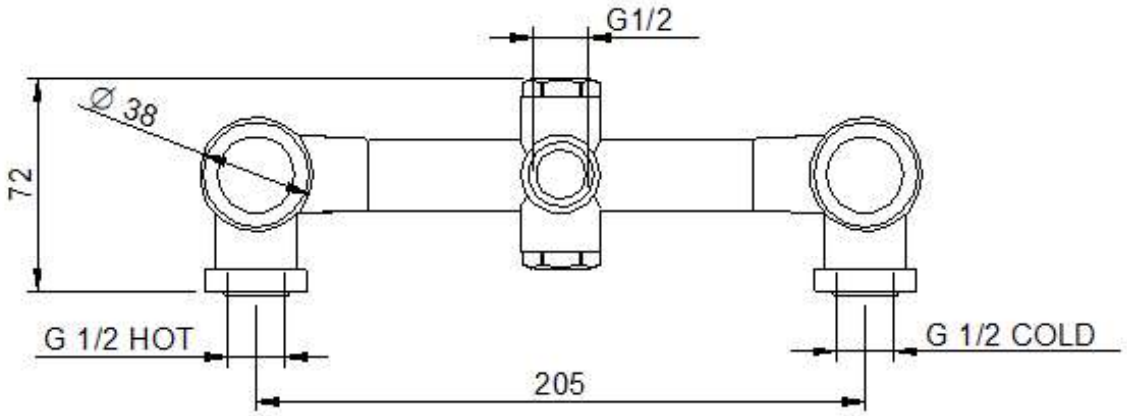

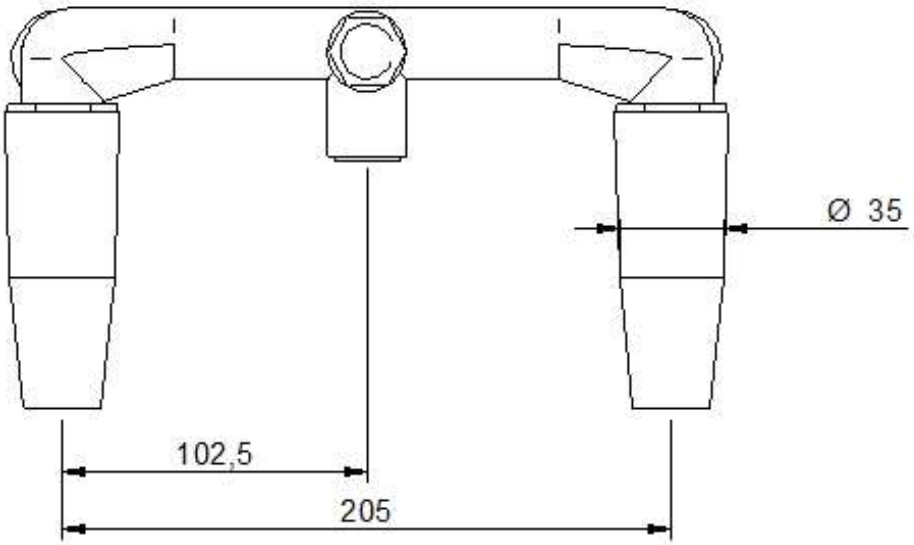

CONCEALED PARTS

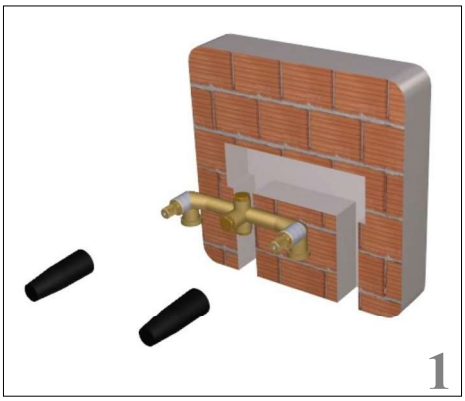

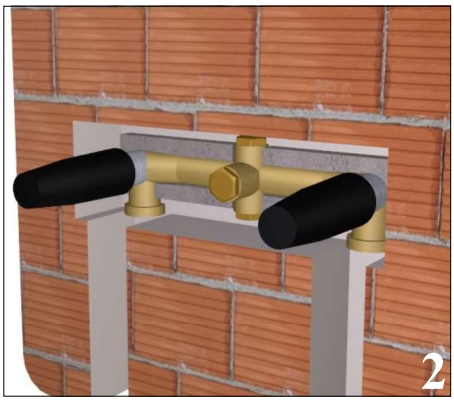

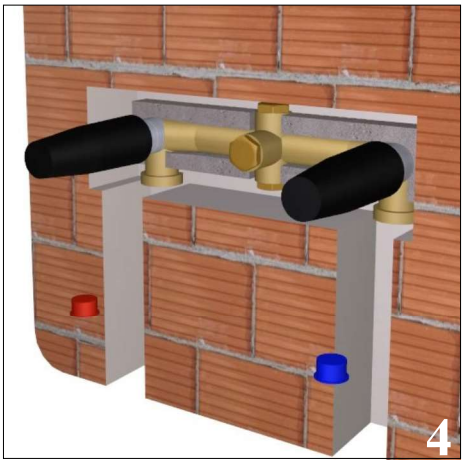

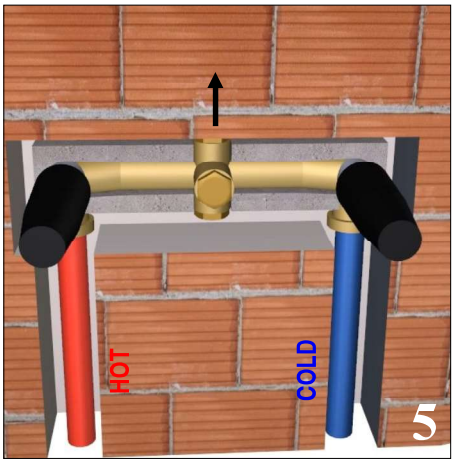

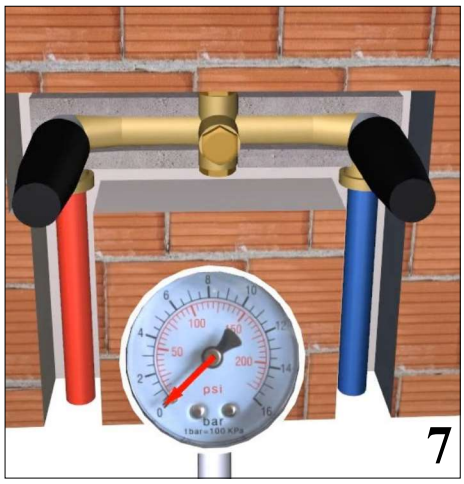

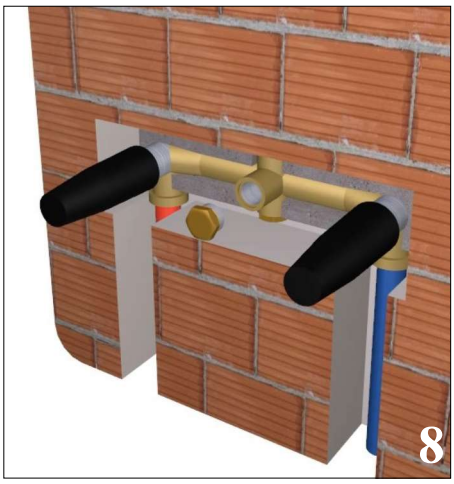

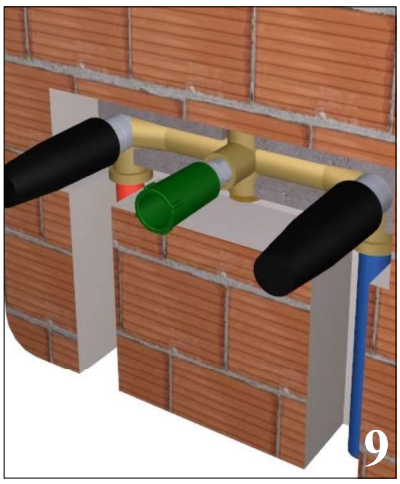

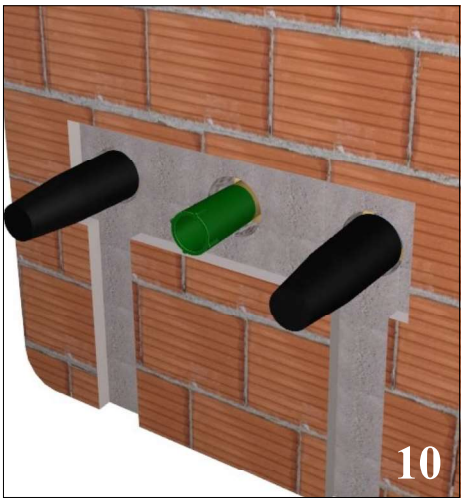

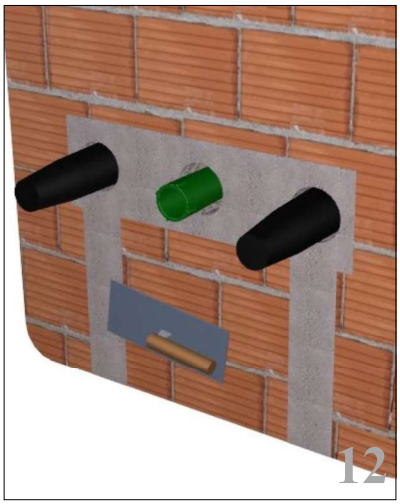

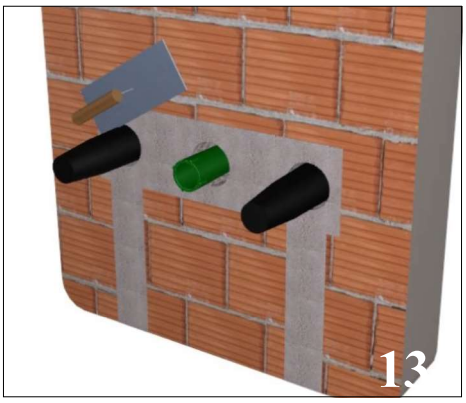

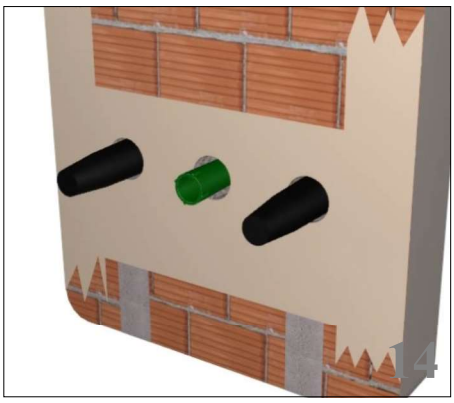

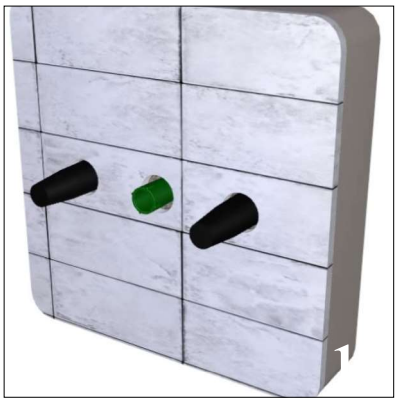

STANDARD EXTERNAL PARTS

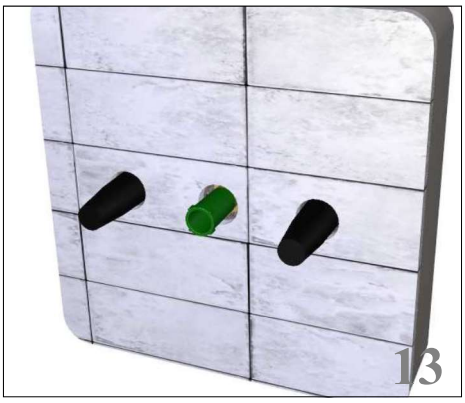
13

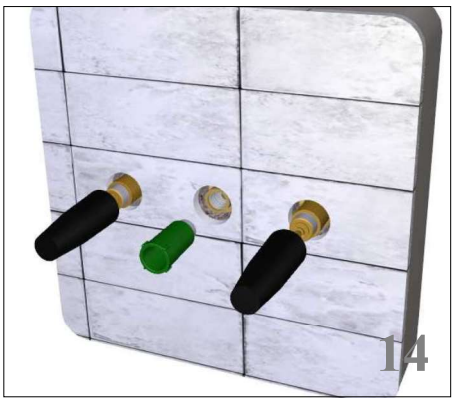
14

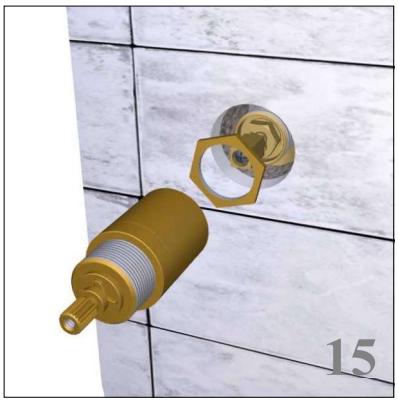
15

16

17

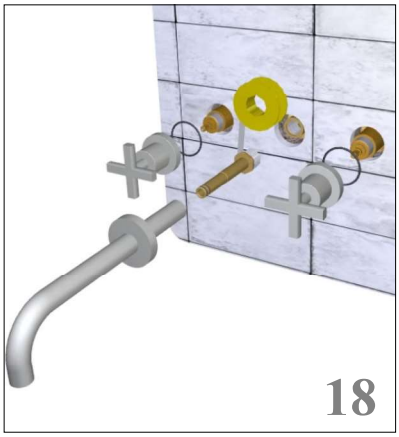
18

19

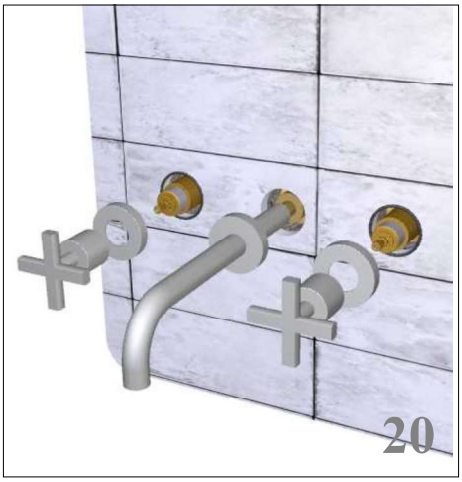
20

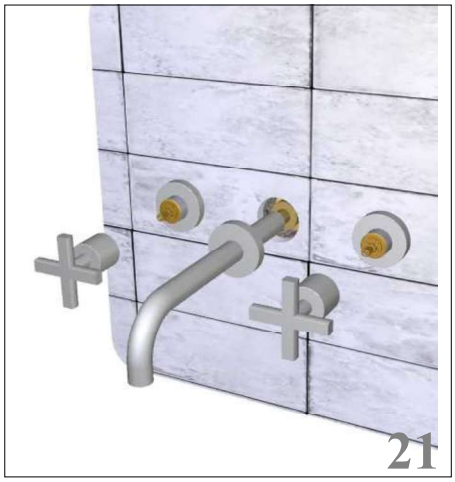
21

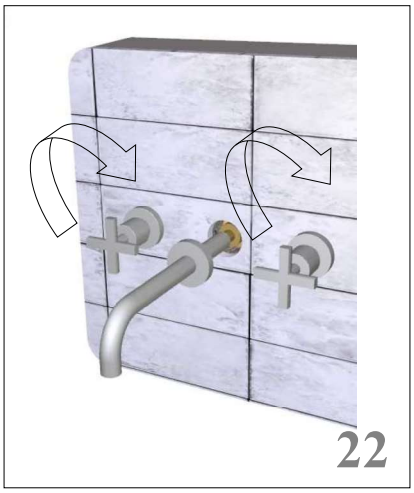
22

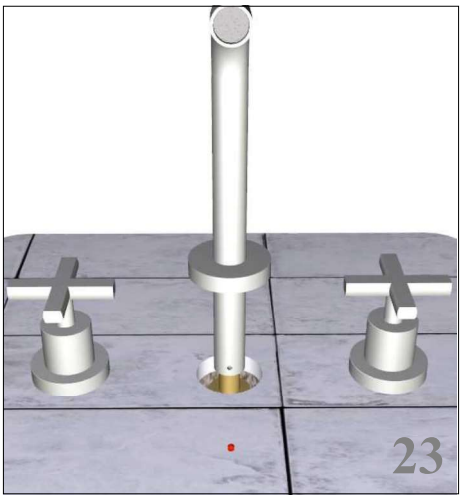
23

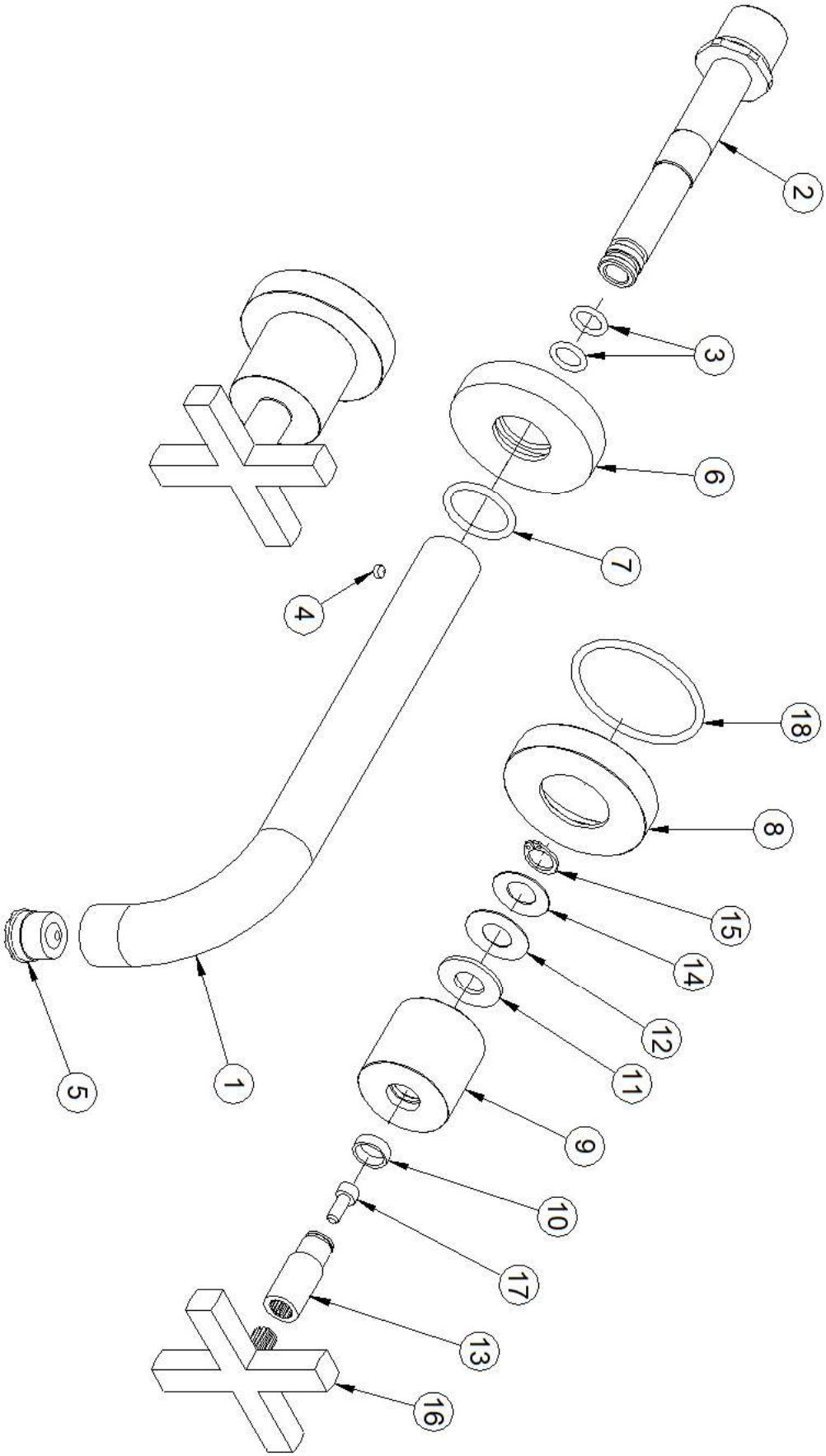
2
3
6
7
4
18
8
15
14
12
11
9
10
17
13
16
5
1

NSF®
Certified to
NSF/ANSI 61

PUB
Water for All : Conserve, Value, Enjoy

SISTEMA QUALITÀ CERTIFICATO
CSQ IQNet
THE INTERNATIONAL CERTIFICATION NETWORK
UNI EN ISO 9001 : 2015

WaterMark®

OQC

ATTESTATION DE CONFORMITÉ SANITAIRE
ACS