Metropol
ééngreeps badmengkraan vloergemonteerd met rechte greep
Oppervlakken: **Brushed Bronze** Artikelnummer: **32532140**

Beschrijving

- Bestaat verder uit: ééngreeps badmengkraan vrijstaand, staafhanddouche, doucheslang, douchehouder
- voorsprong uitloop 235 mm
- inbouwmontage
- Straalsoort kraan: normale straal
- Straalsoort handdouche: Rain krachtige regenstraal, MonoRain straal
- keramisch kardoes
- SafetyFunctie instelbare heetwaterbegrenzing
- automatische omstelling

Artikeldetails

Technologie

Productfoto

Maattekening

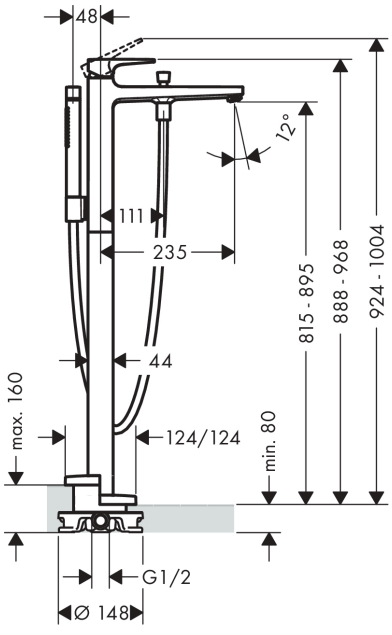

Doorstroomdiagram

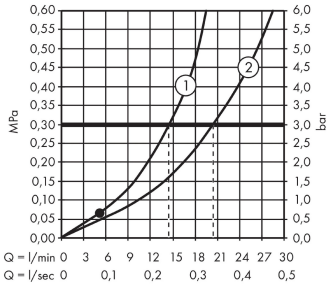

① Handdouche
② Baduitloop